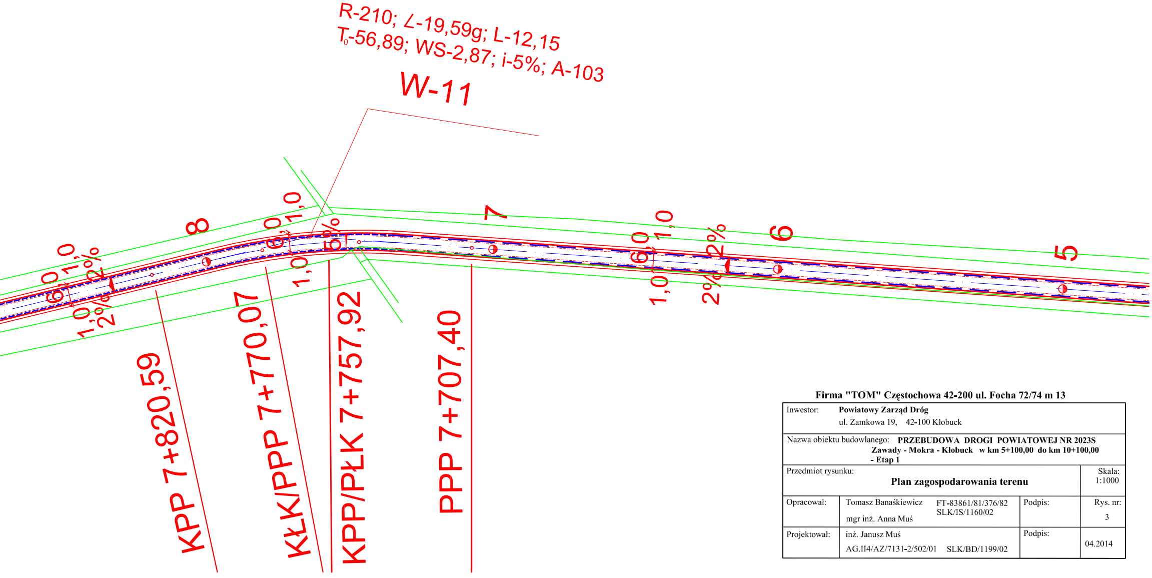
R-210; ∠-19,59g; L-12,15
T0-56,89; WS-2,87; i-5%; A-103
W-11
5
6
7
8
2%
2%
1,0
1,0
6,0
5%
PPP 7+707,40
KPP/PŁK 7+757,92
KŁK/PPP 7+770,07
KPP 7+820,59

Firma "TOM" Częstochowa 42-200 ul. Focha 72/74 m 13

Inwestor:	**Powiatowy Zarząd Dróg** ul. Zamkowa 19, 42-100 Kłobuck			
Nazwa obiektu budowlanego:	**PRZEBUDOWA DROGI POWIATOWEJ NR 2023S** **Zawady - Mokra - Kłobuck w km 5+100,00 do km 10+100,00** **- Etap 1**			
Przedmiot rysunku:	**Plan zagospodarowania terenu**			Skala: 1:1000
Opracował:	Tomasz Banaśkiewicz FT-83861/81/376/82 SLK/IS/1160/02 mgr inż. Anna Muś		Podpis:	Rys. nr: 3
Projektował:	inż. Janusz Muś AG.II4/AZ/7131-2/502/01 SLK/BD/1199/02		Podpis:	04.2014

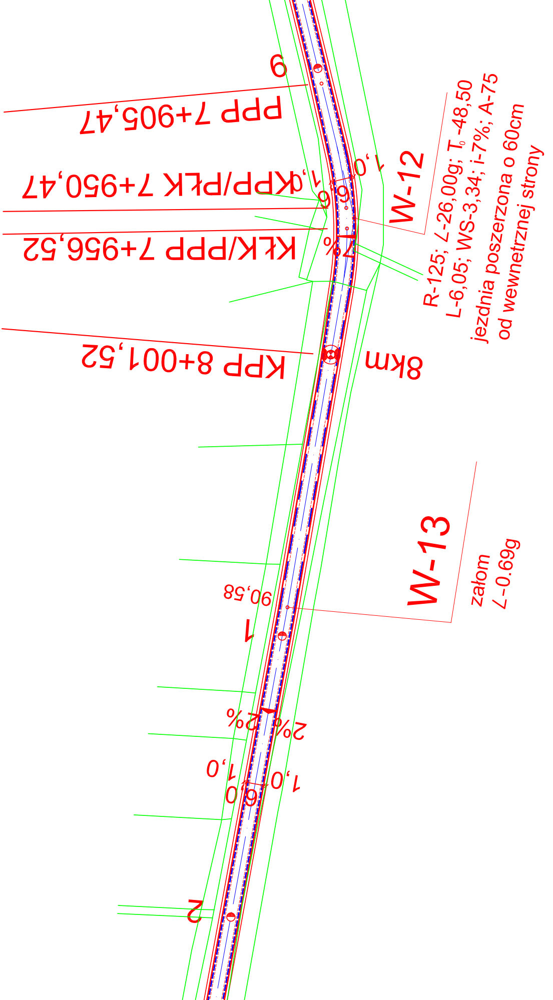
9
PPP 7+905,47
KPP/PŁK 7+950,47
KŁK/PPP 7+956,52
KPP 8+001,52
8km
W-12
R-125; ∠-26,00g; T0-48,50
L-6,05; WS-3,34; i-7%; A-75
jezdnia poszerzona o 60cm
od wewnetrznej strony
1,0
6,0
7%
W-13
załom
∠-0.69g
90,58
1
2%
2%
1,0
1,0
6,0
2

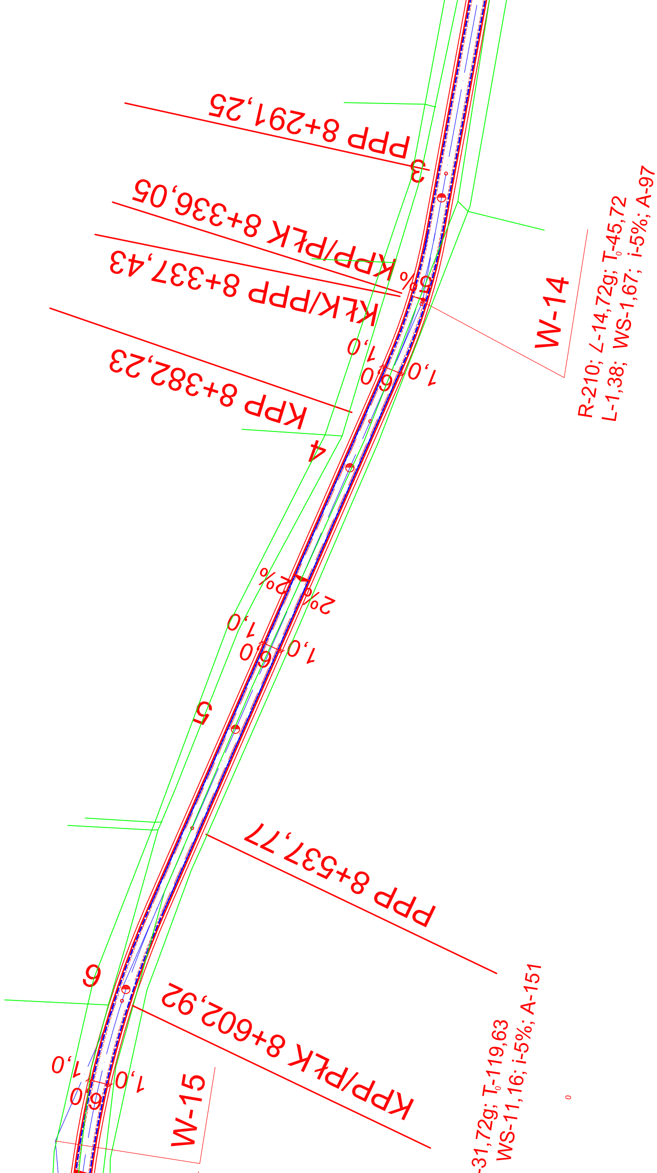
PPP 8+291,25
3
KPP/PłK 8+336,05
KłK/PPP 8+337,43
5%
1,0
6,0
1,0
KPP 8+382,23
4
W-14
R-210; ∠-14,72g; T0-45,72
L-1,38; WS-1,67; i-5%; A-97
2%
2%
1,0
6,0
1,0
5
PPP 8+537,77
6
KPP/PłK 8+602,92
1,0
6,0
1,0
W-15
-31,72g; T0-119,63
WS-11,16; i-5%; A-151

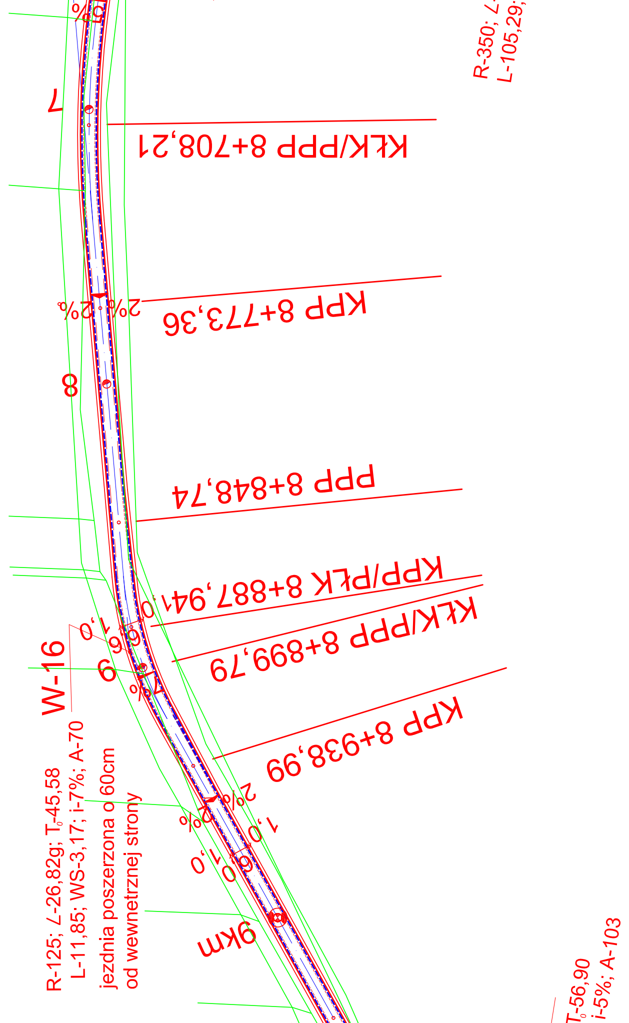
R-350; ∠-
L-105,29;
KŁK/PPP 8+708,21
KPP 8+773,36
2%
2%
2%
8
PPP 8+848,74
KPP/PŁK 8+887,94
1,0
KŁK/PPP 8+899,79
1,0
0,6
9
W-16
2%
KPP 8+938,99
2%
2%
1,0
1,0
0,6
9km
R-125; ∠-26,82g; T₀-45,58
L-11,85; WS-3,17; i-7%; A-70
jezdnia poszerzona o 60cm
od wewnetrznej strony
T₀-56,90
i-5%; A-103

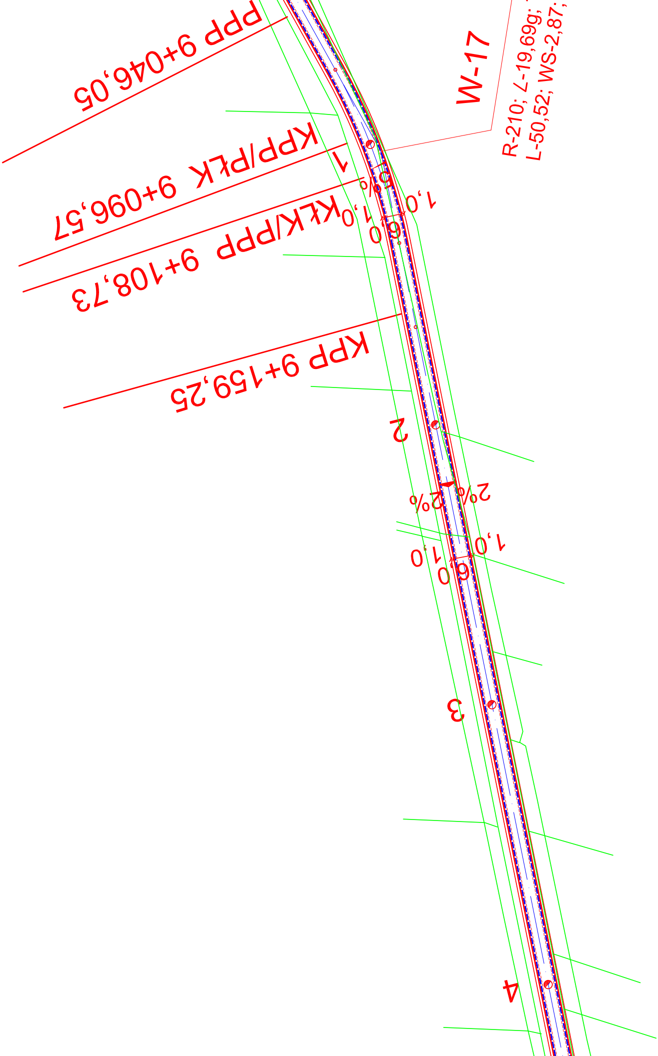
PPP 9+046,05
KPP/PŁK 9+096,57
KŁK/PPP 9+108,73
KPP 9+159,25
W-17
R-210; ∠-19,69g;
L-50,52; WS-2,87;
1
2
3
4
5%
1,0
6,0
1,0
2%
2%
1,0
6,0
1,0

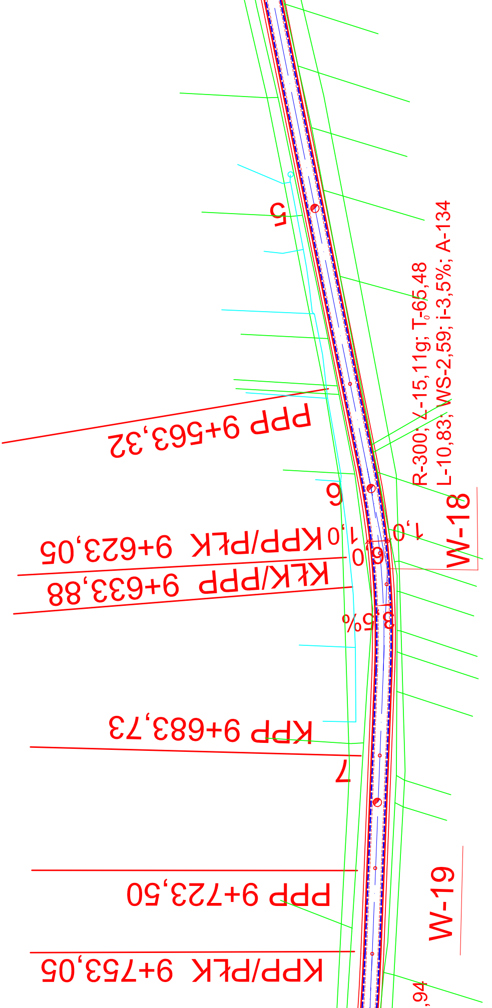
5
6
7
PPP 9+563,32
KPP/PŁK 9+623,05
KŁK/PPP 9+633,88
KPP 9+683,73
PPP 9+723,50
KPP/PŁK 9+753,05
1,0
1,0
6,0
3,5%
R-300; L-15,11g; T0-65,48
L-10,83; WS-2,59; i-3,5%; A-134
W-18
W-19
,94

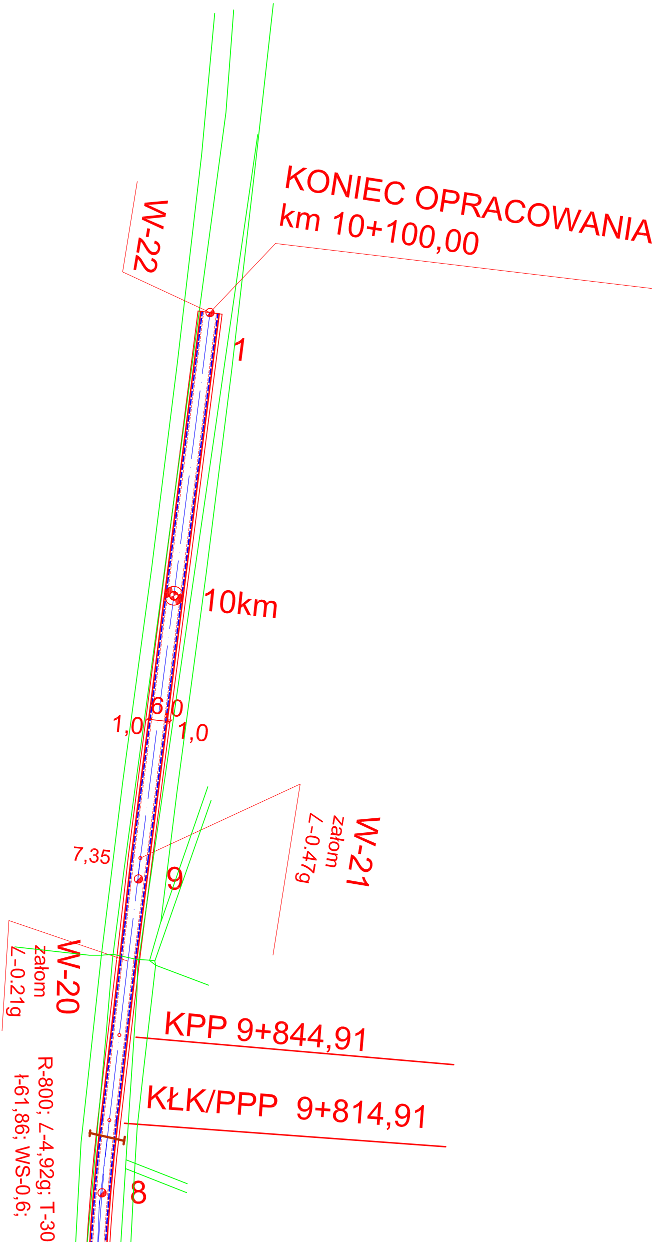
KONIEC OPRACOWANIA
km 10+100,00
W-22
1
10km
6,0
1,0
1,0
W-21
załom
∠-0.47g
7,35
9
W-20
załom
∠-0.21g
KPP 9+844,91
KŁK/PPP 9+814,91
R-800; ∠-4,92g; T-30
ł-61,86; WS-0,6;
8